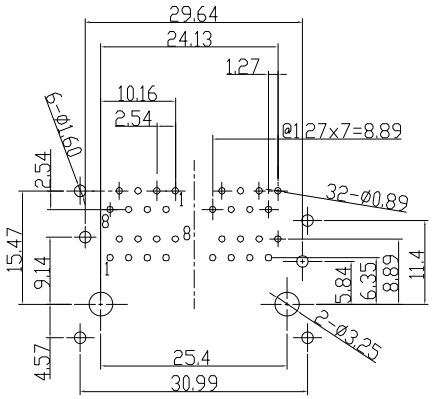

PC BOARD LAYOUT
THICKNESS=1.6MM

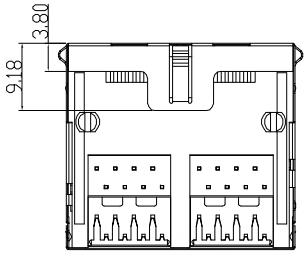

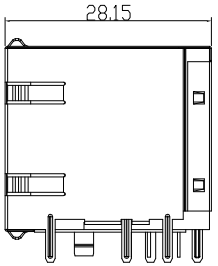

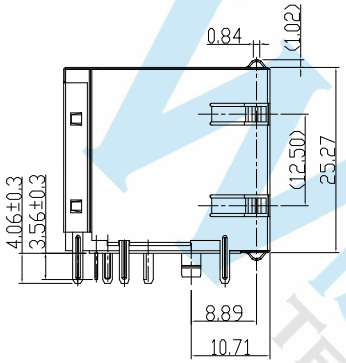

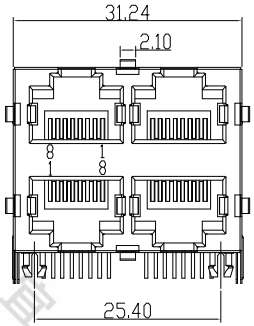

机构特性：

1. 塑壳材质：(见料号表格)，UL94V-0；
2. 扁针材质：磷青铜，厚度0.35mm；
3. 扁针电镀：扁针电镀：接触区镀金（见料号表格），镍底，剥头电镀雾锡；
4. 铁壳材质:黄铜，厚度0.20mm，镀镍；
5. 可靠性：最少750次插拔.
6. 插入/拔出力： 30N Max. △5
7. 配合强度： 50N 60S±5S. △5

环境特性：

1. 储存温度：-40℃～+85℃相对湿度<80% △5
2. 工作温度：-40℃～+85℃

电气特性：

1. 额定电压：150 VAC RMS
2. 额定电流：1.5 AMP
3. 接触电阻：20 mΩ MAX. △5
4. 绝缘电阻：1000 MΩ MIN.@500 VDC
5. 耐压强度：CONTACT TO CONTACT：1000 V DC OR AC PEAK；CONTACT TO SCREEN AND TEST PANEL：1500 V DC OR AC PEAK @ 0.5mA 50 Hz 或 60 Hz 一分钟

NOTES:

ELECTRICAL:

1. VOLTAGE RATING : 150 VAC RMS.
2. CURRENT RATING : 1.5 AMP.
3. CONTACT RESISTANCE : 20 MILLIOHMS MAX △5
4. INSULATION RESISTANCE : 1000 MEGOHMS MIN @ 500 VDC.
5. DIELECTRIC STRENGTH : CONTACT TO CONTACT:1000 V DC OR AC PEAK
   CONTACT TO SCREEN AND TEST PANEL:1500 V DC OR AC PEAK
   @ 0.5mA 50 Hz OR 60 Hz A MINUTE

MECHANICAL:

1. HOUSING MATERIAL : SEE TABLE UL94V-0.
2. INSERT MATERIAL : PBT UL94V-0. COLOR BLACK
3. CONTACT MATERIAL : PHOSPHOR BRONZE T=0.35mm.
4. SHIELD : BRASS T=0.2mm PLATED NICKEL FOR ALL.
5. PLATING : GOLD PLATING OVER NICKEL.
6. OPERATING LIFE : 750 CYCLES MIN
7. MATING/UNMATING FORCE : 30N Max. △5
8. RETENTION STRENGTH: : 50N FOR 60S± 5S. △5

ENVIRONMENTAL:

1. STORAGE : -40° C TO +85° C RELATIVE HUMIDITY<80%. △5
2. OPERATION: -40° C TO +85° C.

MATES WITH MODULAR PLUG CONFORMING TO IEC-60603 & TIA-1096.

WISCONN TECHNOLOGY 威康科技

DIMENSIONS TOLERANCE METRIC .0=±0.30 .00=±0.20 .000=±0.10 ANG.=±2°	單位(UNITS)	MM	處理(FINISH)	SEE NOTE	審校(CH'K)	Calvin	圖名(NAME) RJ45 2x2port With Shield PBT BLACK 6u"		WISCONN Technology Co.,Ltd Tel:02-2790-1979 Fax:02-2790-1569					
	數量(QT'Y)	N/A	繪圖(DRAW)	Johnson	核准(APP'D)	Selena	料號(PART NUMBER)	WRJ588-2X206PBDR						
	材料(MT'L)	SEE NOTE	設計(DE'N)	Mike	日期(DATE)	JUN.28.2016	圖號(DRAW NUMBER)	T028	比例(SCALE)	1/1	圖紙(SIZE)	A4	頁次(SHEET)	1	版次(REV.)	A
							圖檔(FILE NAME .DWG)							